Л-1128.00.00-11- Комплект кронштейна компрессора на а/м ГАЗель Next с двигателем Cummins EURO4

ХОЛДИНГ ЭЛИНЖ

КВ-D1049 22-05-2018

Перед установкой обрезать уши компрессора с маркировкой F.D и H в соответствии со схемой доработки компрессора 8230.11.00

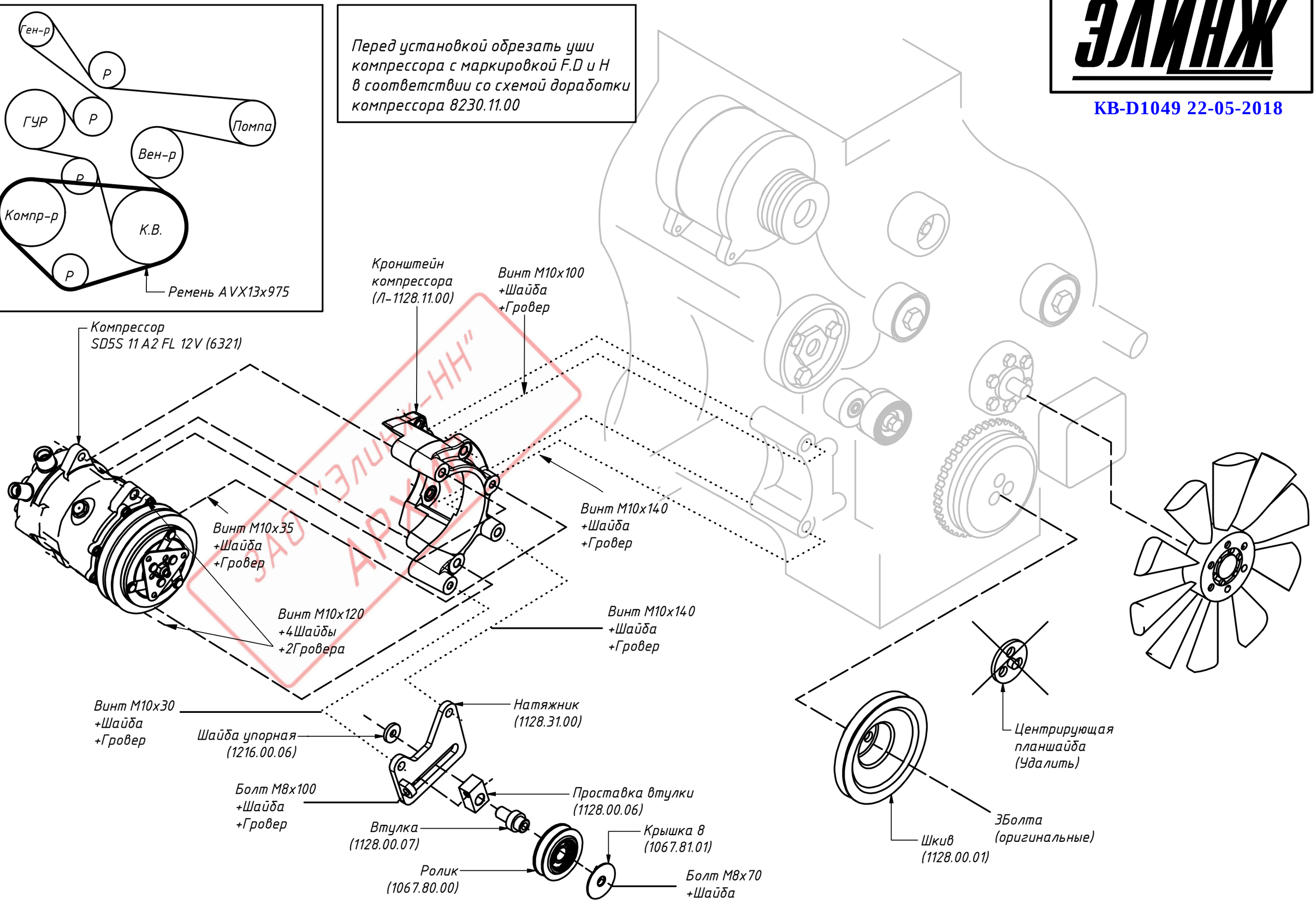

ЗАО "Элинж-НН" АРХИВ